# MINI TERES 1 BRASS DZ + TR + NAIL



## Τεχνικά σχέδια

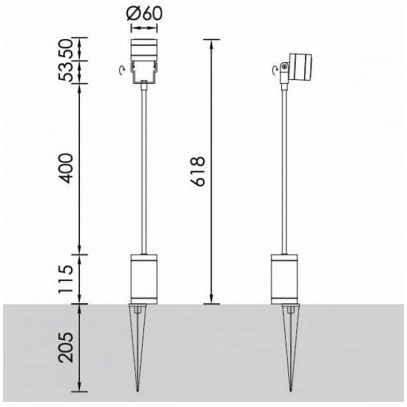


## Λεπτομέρειες Προϊόντος

CE LM80

Τύπος Πηγής Υψηλής Απόδοσης LED

### Γενικές πληροφορίες

| | |
|---|---|
| Περίβλημα | Ορείχαλκος |
| Κωδικός προϊόντος | BO0227CL009DA |
| Οικογένεια προϊόντος | TERES |
| Διαχύτης | Διαφανές Γυαλί Ασφαλείας |
| Εξοπλισμός Ελέγχου | Απομακρυσμένο ECG |
| Επιλογές Ελέγχου Διαχείρισης | DALI2 |
| Ύψος | 50 mm |
| Διάμετρος | 60 mm |

### Ηλεκτρικά δεδομένα

| | |
|---|---|
| Κατανάλωση | 1.12 W |
| Απόδοση | 100.89 lm/W |
| Κυματισμός | 3 |
| Power Factor | 0.96 |

### Έξοδος Φωτιστικού

| | |
|---|---|
| Τύποσ Δέσμης | M |
| Δέσμη | 25º |
| Φωτεινή Ροή | 113 lm |
| CRI CCT | 927 |

### Κατανομή φωτός

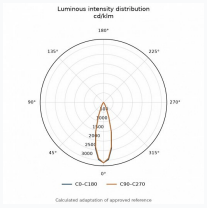


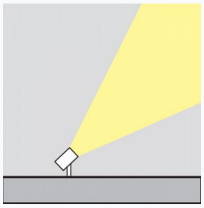

### Χαρακτηριστικά ασφαλείας

| | |
|---|---|
| IK | 08 |
| IP | 65 |

### Συνθήκες Λειτουργίας Θερμοκρασίας

| | |
|---|---|
| Διάρκεια Ζωής | >50.000h L80B10 Module 3x H.P.LED CRI80 Ripple <3% |