MINI TERES 1 GROUND BRASS H.P.LED



Τεχνικά σχέδια

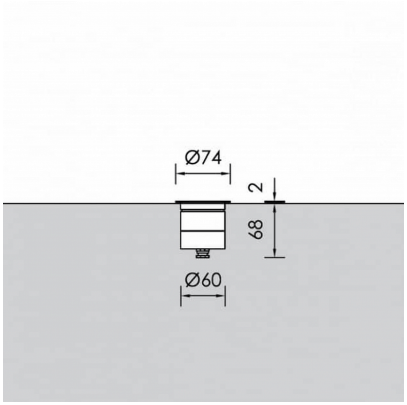

Λεπτομέρειες Προϊόντος

CE LM80 Τύπος Πηγής Υψηλής Απόδοσης LED

Γενικές πληροφορίες

Περίβλημα	Ορείχαλκος
Κωδικός προϊόντος	GR0306CL009DAC
Οικογένεια προϊόντος	TERES
Διαχύτης	Διαφανές Γυαλί Ασφαλείας
Εξοπλισμός Ελέγχου	Απομακρυσμένο ECG
Επιλογές Ελέγχου Διαχείρισης	DALI2
Επιλογές Ασύρματης Διαχείρισης	Casambi
Ύψος	70 mm
Διάμετρος	74 mm

Ηλεκτρικά δεδομένα

Κατανάλωση	3.36 W
Απόδοση	105.65 lm/W
Κυματισμός	3
Power Factor	0.96

Έξοδος Φωτιστικού

Τύποσ Δέσμης	M
Δέσμη	25º
Φωτεινή Ροή	355 lm
CRI CCT	930

Κατανομή φωτός

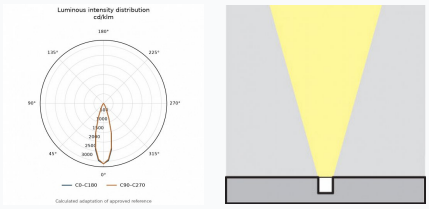

Χαρακτηριστικά ασφαλείας

IK	07
IP	67

Συνθήκες Λειτουργίας Θερμοκρασίας

Διάρκεια Ζωής	>50.000h L80B10