MINI VARIUS 2 BRASS H.P.LED



Τεχνικά σχέδια

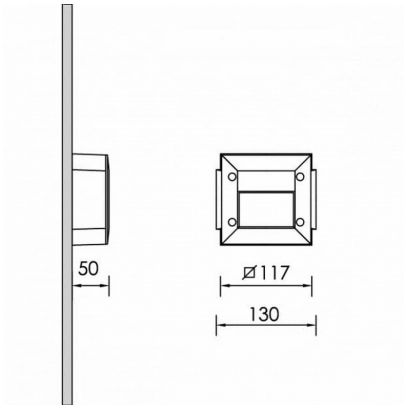

Λεπτομέρειες Προϊόντος

CE

Τύπος Πηγής Υψηλής Απόδοσης LED

Γενικές πληροφορίες

Περίβλημα	Ορείχαλκος
Κωδικός προϊόντος	WF0259CL002DA
Οικογένεια προϊόντος	VARIUS
Διαχύτης	Διαφανές Γυαλί Ασφαλείας
Εξοπλισμός Ελέγχου	Ενσωματωμένο ECG
Επιλογές Ελέγχου Διαχείρισης	DALI2
Πλάτος	130 mm
Μήκος	130 mm
Ύψος	50 mm

Ηλεκτρικά δεδομένα

Κατανάλωση	1.04 W
Απόδοση	31.73 lm/W
Power Factor	0.96

Έξοδος Φωτιστικού

Φωτεινή Ροή	33 lm
CRI CCT	940

Κατανομή φωτός

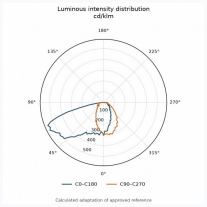

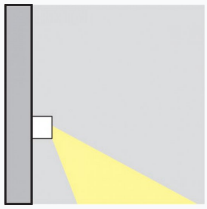

Χαρακτηριστικά ασφαλείας

IK	05
IP	65

Συνθήκες Λειτουργίας Θερμοκρασίας