NEPA GROUND OUT BRASS LED



Τεχνικά σχέδια

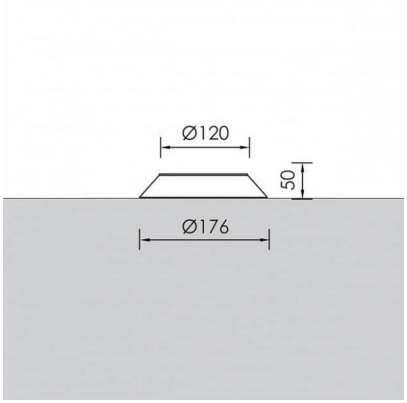

Λεπτομέρειες Προϊόντος

CE

Τύπος Πηγής Υψηλής Απόδοσης LED

Γενικές πληροφορίες

Περίβλημα	Ορείχαλκος
Κωδικός προϊόντος	GR0332CL001DAC
Οικογένεια προϊόντος	NEPA
Διαχύτης	Αμμοβολισμένο Γυαλί Ασφαλείας
Εξοπλισμός Ελέγχου	Ενσωματωμένο ECG
Επιλογές Ελέγχου Διαχείρισης	DALI2
Επιλογές Ασύρματης Διαχείρισης	Casambi
Ύψος	50 mm
Διάμετρος	176 mm

Ηλεκτρικά δεδομένα

Κατανάλωση	1.12 W
Απόδοση	100.89 lm/W
Power Factor	0.96

Έξοδος Φωτιστικού

Τύποσ Δέσμης	UN
Δέσμη	8º
Φωτεινή Ροή	113 lm
CRI CCT	927

Κατανομή φωτός

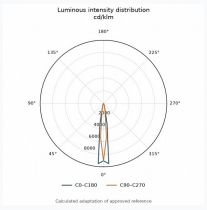

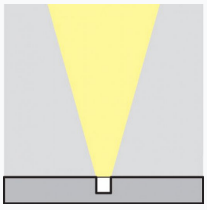

Χαρακτηριστικά ασφαλείας

IK	10
IP	67

Συνθήκες Λειτουργίας Θερμοκρασίας