NEPA GROUND OUT BRASS LED



Τεχνικά σχέδια

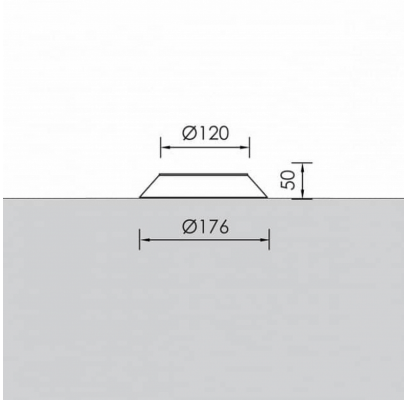

Λεπτομέρειες Προϊόντος

CE

Τύπος Πηγής Υψηλής Απόδοσης LED

Γενικές πληροφορίες

Περίβλημα	Αλουμίνιο
Κωδικός προϊόντος	GR0333CL002ON
Οικογένεια προϊόντος	NEPA
Διαχύτης	Αμμοβολισμένο Γυαλί Ασφαλείας
Εξοπλισμός Ελέγχου	Ενσωματωμένο ECG
Επιλογές Ελέγχου Διαχείρισης	On-Off
Ύψος	50 mm
Διάμετρος	176 mm

Ηλεκτρικά δεδομένα

Κατανάλωση	1.12 W
Απόδοση	100.89 lm/W
Power Factor	0.96

Έξοδος Φωτιστικού

Τύποσ Δέσμης	M
Δέσμη	25º
Φωτεινή Ροή	113 lm
CRI CCT	927

Κατανομή φωτός

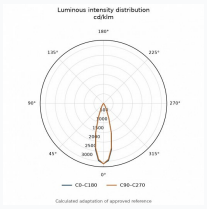

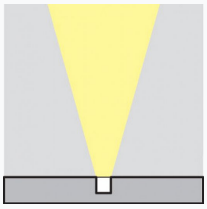

Χαρακτηριστικά ασφαλείας

IK	10
IP	67

Συνθήκες Λειτουργίας Θερμοκρασίας