# NEPA STEPS OUT LED BRASS



## Τεχνικά σχέδια

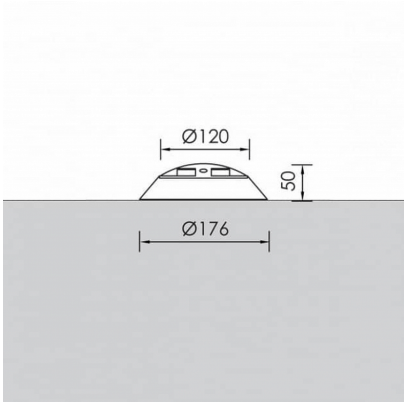


## Λεπτομέρειες Προϊόντος

CE

Τύπος Πηγής Υψηλής Απόδοσης LED

### Γενικές πληροφορίες

| | |
|---|---|
| Περίβλημα | Ορείχαλκος |
| Κωδικός προϊόντος | GR0350CL007DAC |
| Οικογένεια προϊόντος | NEPA |
| Διαχύτης | Αμμοβολισμένο Γυαλί Ασφαλείας |
| Εξοπλισμός Ελέγχου | Ενσωματωμένο ECG |
| Επιλογές Ελέγχου Διαχείρισης | DALI2 |
| Επιλογές Ασύρματης Διαχείρισης | Casambi |
| Ύψος | 50 mm |
| Διάμετρος | 176 mm |

### Ηλεκτρικά δεδομένα

| | |
|---|---|
| Κατανάλωση | 1.04 W |
| Απόδοση | 6.73 lm/W |
| Power Factor | 0.96 |

### Έξοδος Φωτιστικού

| | |
|---|---|
| Φωτεινή Ροή | 7 lm |
| CRI CCT | 927 |

### Κατανομή φωτός

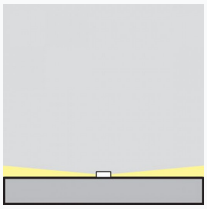

### Χαρακτηριστικά ασφαλείας

| | |
|---|---|
| IK | 10 |
| IP | 67 |

### Συνθήκες Λειτουργίας Θερμοκρασίας