NEPA STEPS OUT LED BRASS



Τεχνικά σχέδια

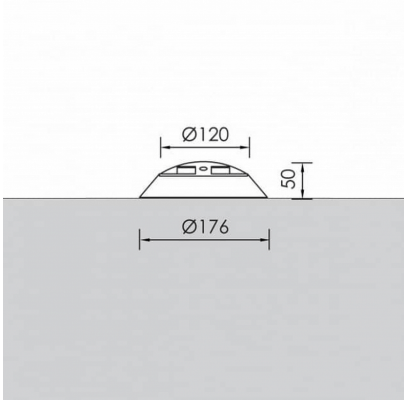

Λεπτομέρειες Προϊόντος

CE

Τύπος Πηγής Υψηλής Απόδοσης LED

Γενικές πληροφορίες

Περίβλημα	Ορείχαλκος
Κωδικός προϊόντος	GR0351CL003ON
Οικογένεια προϊόντος	NEPA
Διαχύτης	Αμμοβολισμένο Γυαλί Ασφαλείας
Εξοπλισμός Ελέγχου	Ενσωματωμένο ECG
Επιλογές Ελέγχου Διαχείρισης	On-Off
Ύψος	50 mm
Διάμετρος	176 mm

Ηλεκτρικά δεδομένα

Κατανάλωση	1.04 W
Απόδοση	7.69 lm/W
Power Factor	0.96

Έξοδος Φωτιστικού

Φωτεινή Ροή	8 lm
CRI CCT	930

Κατανομή φωτός

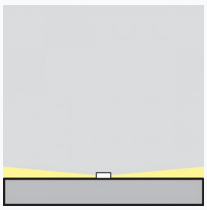

Χαρακτηριστικά ασφαλείας

IK	10
IP	67

Συνθήκες Λειτουργίας Θερμοκρασίας