NEXUS DAMA LED



Τεχνικά σχέδια

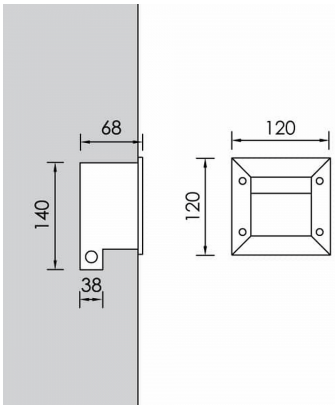

Λεπτομέρειες Προϊόντος

CE LM80 Τύπος Πηγής Υψηλής Απόδοσης LED

Γενικές πληροφορίες

Περίβλημα	Ανοξείδωτος Χάλυβας / Αλουμίνιο
Κωδικός προϊόντος	WF0267CL001ON
Οικογένεια προϊόντος	NEXUS
Διαχύτης	Διαφανές Γυαλί Ασφαλείας
Επιλογές Ελέγχου Διαχείρισης	On-Off
Πλάτος	120 mm
Μήκος	120 mm
Ύψος	68 mm

Ηλεκτρικά δεδομένα

Κατανάλωση	3.13 W
Απόδοση	26.52 lm/W
Κυματισμός	3
Power Factor	0.96

Έξοδος Φωτιστικού

Φωτεινή Ροή	83 lm
CRI CCT	930

Κατανομή φωτός

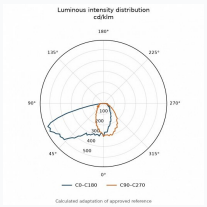

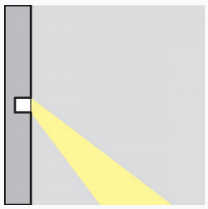

Χαρακτηριστικά ασφαλείας

IK	06
IP	65

Συνθήκες Λειτουργίας Θερμοκρασίας

Διάρκεια Ζωής	>50.000h L80B10