NEXUS GROUND BRASS H.P.LED

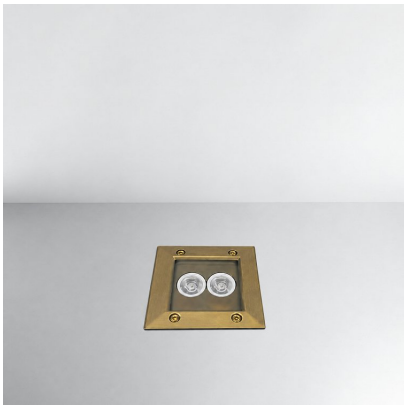

Τεχνικά σχέδια

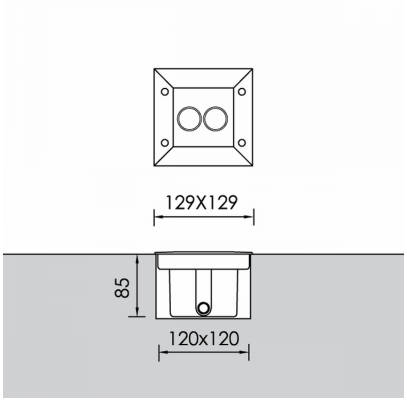

Λεπτομέρειες Προϊόντος

CE LM80 Τύπος Πηγής Υψηλής Απόδοσης LED

Γενικές πληροφορίες

Περίβλημα	Ορείχαλκος
Κωδικός προϊόντος	GR0368CL003DA
Οικογένεια προϊόντος	NEXUS
Εξοπλισμός Ελέγχου	Απομακρυσμένο ECG
Επιλογές Ελέγχου Διαχείρισης	DALI2
Πλάτος	129 mm
Μήκος	129 mm
Ύψος	85 mm

Ηλεκτρικά δεδομένα

Κατανάλωση	3.24 W
Απόδοση	96.3 lm/W
Κυματισμός	3
Power Factor	0.96

Έξοδος Φωτιστικού

Τύποσ Δέσμης	UN
Δέσμη	8º
Φωτεινή Ροή	312 lm
CRI CCT	927

Κατανομή φωτός

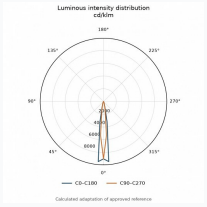

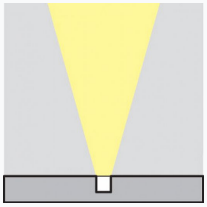

Χαρακτηριστικά ασφαλείας

IK	08
IP	67

Συνθήκες Λειτουργίας Θερμοκρασίας

Διάρκεια Ζωής	>50.000h L80B10