NINIO 2 H.P.LED



Τεχνικά σχέδια

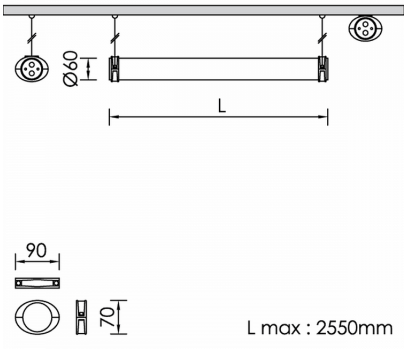

Λεπτομέρειες Προϊόντος

CE LM80 Τύπος Πηγής Υψηλής Απόδοσης LED

Γενικές πληροφορίες

Περίβλημα	PMMA
Κωδικός προϊόντος	FA0188CL001DA
Οικογένεια προϊόντος	NINIO
Διαχύτης	Διαφανές PMMA
Εξοπλισμός Ελέγχου	Ενσωματωμένο ECG
Επιλογές Ελέγχου Διαχείρισης	DALI2

Ηλεκτρικά δεδομένα

Κατανάλωση	23.52 W
Απόδοση	105.7 lm/W
Κυματισμός	3
Power Factor	0.96
Ονομαστική Τάση	230 V

Έξοδος Φωτιστικού

Τύποσ Δέσμης	ASY
Δέσμη	13x45º
Φωτεινή Ροή	2486 lm
CRI CCT	930

Κατανομή φωτός

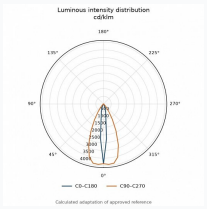

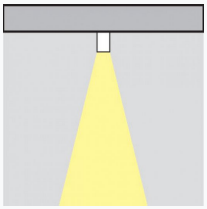

Χαρακτηριστικά ασφαλείας

IK	05
IP	68

Συνθήκες Λειτουργίας Θερμοκρασίας

Διάρκεια Ζωής	>50.000h L80B10