# NINIO 2 H.P.LED



## Τεχνικά σχέδια

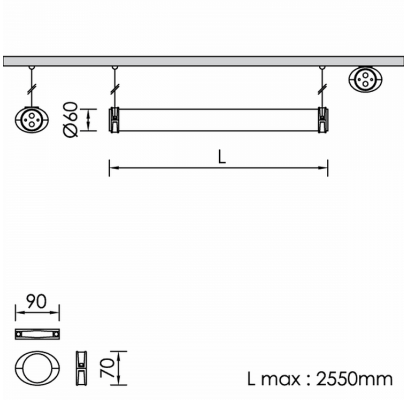


## Λεπτομέρειες Προϊόντος

CE LM80 Τύπος Πηγής Υψηλής Απόδοσης LED

### Γενικές πληροφορίες

| | |
|---|---|
| Περίβλημα | PMMA |
| Κωδικός προϊόντος | FA0193CL003DA |
| Οικογένεια προϊόντος | NINIO |
| Διαχύτης | Οπάλιο PMMA |
| Εξοπλισμός Ελέγχου | Ενσωματωμένο ECG |
| Επιλογές Ελέγχου Διαχείρισης | DALI2 |

### Ηλεκτρικά δεδομένα

| | |
|---|---|
| Κατανάλωση | 34.02 W |
| Απόδοση | 96.24 lm/W |
| Κυματισμός | 3 |
| Power Factor | 0.96 |
| Ονομαστική Τάση | 230 V |

### Έξοδος Φωτιστικού

| | |
|---|---|
| Τύποσ Δέσμης | UN |
| Δέσμη | 8º |
| Φωτεινή Ροή | 3274 lm |
| CRI CCT | 927 |

### Κατανομή φωτός

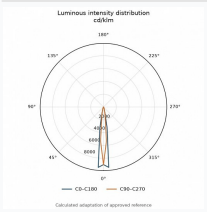


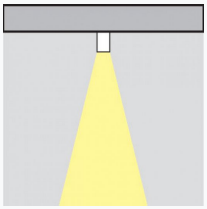

### Χαρακτηριστικά ασφαλείας

| | |
|---|---|
| IK | 05 |
| IP | 68 |

### Συνθήκες Λειτουργίας Θερμοκρασίας

| | |
|---|---|
| Διάρκεια Ζωής | >50.000h L80B10 |