NINIO 2 H.P.LED



Τεχνικά σχέδια

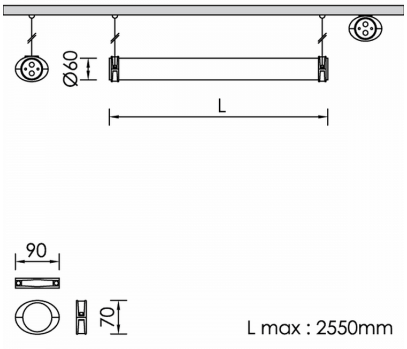

Λεπτομέρειες Προϊόντος

CE LM80 Τύπος Πηγής Υψηλής Απόδοσης LED

Γενικές πληροφορίες

Περίβλημα	PMMA
Κωδικός προϊόντος	FA0282CL003DAC
Οικογένεια προϊόντος	NINIO
Διαχύτης	Οπάλιο PMMA
Εξοπλισμός Ελέγχου	Ενσωματωμένο ECG
Επιλογές Ελέγχου Διαχείρισης	DALI2
Επιλογές Ασύρματης Διαχείρισης	Casambi

Ηλεκτρικά δεδομένα

Κατανάλωση	36.96 W
Απόδοση	105.71 lm/W
Κυματισμός	3
Power Factor	0.96
Ονομαστική Τάση	230 V

Έξοδος Φωτιστικού

Τύποσ Δέσμης	M
Δέσμη	25º
Φωτεινή Ροή	3907 lm
CRI CCT	930

Κατανομή φωτός

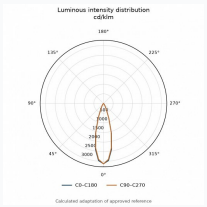

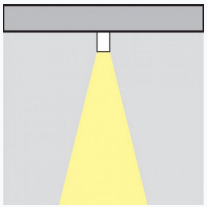

Χαρακτηριστικά ασφαλείας

IK	05
IP	68

Συνθήκες Λειτουργίας Θερμοκρασίας

Διάρκεια Ζωής	>50.000h L80B10