NOVUS H.P.LED



Τεχνικά σχέδια

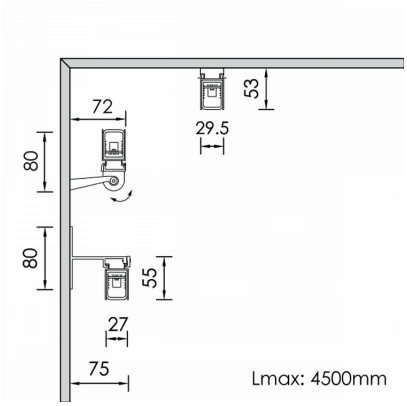

Λεπτομέρειες Προϊόντος

CE LM80 Τύπος Πηγής Υψηλής Απόδοσης LED

Γενικές πληροφορίες

Περίβλημα	Αλουμίνιο
Κωδικός προϊόντος	FA2342CL143DA
Οικογένεια προϊόντος	NOVUS
Διαχύτης	Διαφανές PMMA
Εξοπλισμός Ελέγχου	Απομακρυσμένο ECG
Επιλογές Ελέγχου Διαχείρισης	DALI2
Πλάτος	27 mm
Μήκος	800 mm
Ύψος	55 mm

Ηλεκτρικά δεδομένα

Κατανάλωση	14.56 W
Απόδοση	100.69 lm/W
Κυματισμός	3
Power Factor	0.96

Έξοδος Φωτιστικού

Τύποσ Δέσμης	M
Δέσμη	25º
Φωτεινή Ροή	1466 lm
CRI CCT	927

Κατανομή φωτός

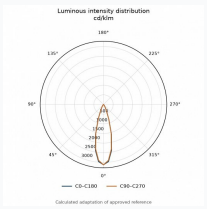

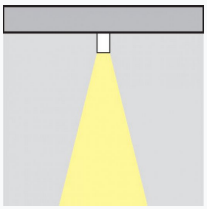

Χαρακτηριστικά ασφαλείας

IK	10
IP	68
Protection Class	Class III

Συνθήκες Λειτουργίας Θερμοκρασίας

Διάρκεια Ζωής	>50.000h L80B10