NOXA 2 LED



Τεχνικά σχέδια

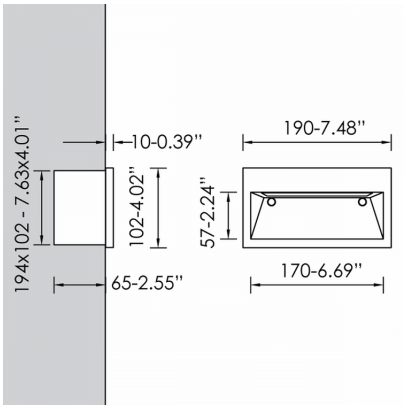

Λεπτομέρειες Προϊόντος

CE LM80

Τύπος Πηγής Υψηλής Απόδοσης LED

Γενικές πληροφορίες

Περίβλημα	Αλουμίνιο
Κωδικός προϊόντος	WF0284CL009ON
Οικογένεια προϊόντος	NOXA
Διαχύτης	Οπάλιο Πολυκαρμπονικό
Επιλογές Ελέγχου Διαχείρισης	On-Off
Πλάτος	102 mm
Μήκος	190 mm
Ύψος	65 mm

Ηλεκτρικά δεδομένα

Κατανάλωση	3.2 W
Απόδοση	75.63 lm/W
Κυματισμός	3
Power Factor	0.96

Έξοδος Φωτιστικού

Τύποσ Δέσμης	ASY
Φωτεινή Ροή	242 lm
CRI CCT	930

Κατανομή φωτός

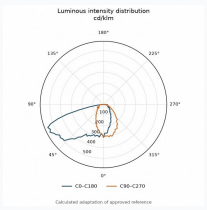

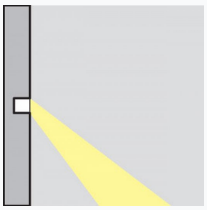

Χαρακτηριστικά ασφαλείας

IK	08
IP	65

Συνθήκες Λειτουργίας Θερμοκρασίας

Διάρκεια Ζωής	>50.000h L80B10 Module 2x H.P.LED CRI80 Ripple <3%