NOXA 2 LED



Τεχνικά σχέδια

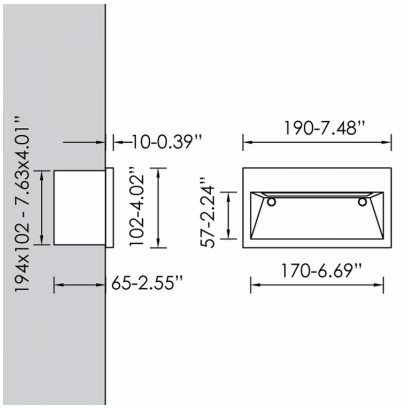

Λεπτομέρειες Προϊόντος

CE LM80

Τύπος Πηγής Υψηλής Απόδοσης LED

Γενικές πληροφορίες

Περίβλημα	Αλουμίνιο
Κωδικός προϊόντος	WF0288CL003DA
Οικογένεια προϊόντος	NOXA
Διαχύτης	Οπάλιο Πολυκαρμπονικό
Εξοπλισμός Ελέγχου	Ενσωματωμένο ECG
Επιλογές Ελέγχου Διαχείρισης	DALI2
Πλάτος	102 mm
Μήκος	190 mm
Ύψος	65 mm

Ηλεκτρικά δεδομένα

Κατανάλωση	4.8 W
Απόδοση	73.75 lm/W
Κυματισμός	3
Power Factor	0.96

Έξοδος Φωτιστικού

Τύποσ Δέσμης	ASY
Φωτεινή Ροή	354 lm
CRI CCT	927

Κατανομή φωτός

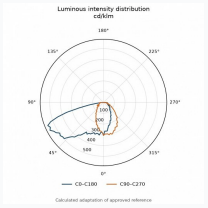

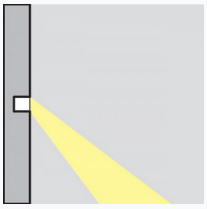

Χαρακτηριστικά ασφαλείας

IK	08
IP	65

Συνθήκες Λειτουργίας Θερμοκρασίας

Διάρκεια Ζωής	>50.000h L80B10 Module 2x H.P.LED CRI80 Ripple <3%