PONOS PA 42A H.P.LED



Τεχνικά σχέδια

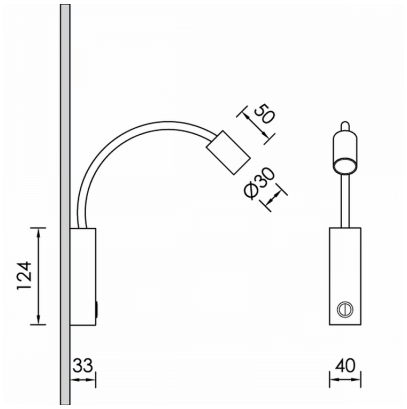

Λεπτομέρειες Προϊόντος

CE LM80 Τύπος Πηγής Υψηλής Απόδοσης LED

Γενικές πληροφορίες

Περίβλημα	Χάλυβας, Αλουμίνιο
Κωδικός προϊόντος	DER0424CL001DAC
Οικογένεια προϊόντος	PONOS
Εξοπλισμός Ελέγχου	Ενσωματωμένο ECG
Επιλογές Ελέγχου Διαχείρισης	DALI2
Επιλογές Ασύρματης Διαχείρισης	Casambi

Ηλεκτρικά δεδομένα

Κατανάλωση	1.1 W
Απόδοση	108.18 lm/W
Κυματισμός	3
Power Factor	0.96

Έξοδος Φωτιστικού

Τύποσ Δέσμης	N
Δέσμη	8º
Φωτεινή Ροή	119 lm
CRI CCT	930

Κατανομή φωτός

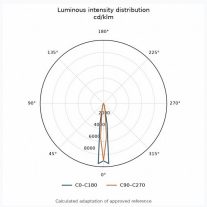

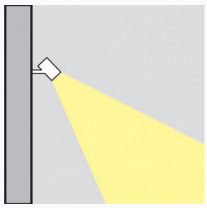

Χαρακτηριστικά ασφαλείας

IK	05
IP	40

Συνθήκες Λειτουργίας Θερμοκρασίας

Διάρκεια Ζωής	>50.000h L80B10