TERES 5 SQUARE SPOT



Τεχνικά σχέδια

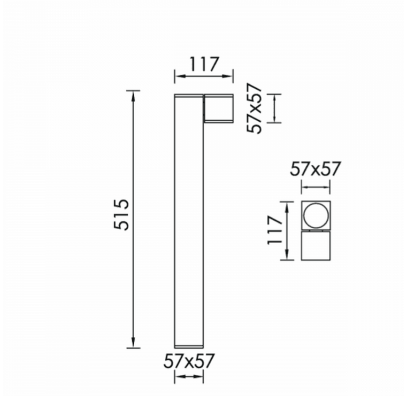

Λεπτομέρειες Προϊόντος

CE LM80 LM79 TM21 REACH

Τύπος Πηγής Υψηλής Απόδοσης LED

Γενικές πληροφορίες

Περίβλημα	Αλουμίνιο
Κωδικός προϊόντος	BO0373CL003DAC
Οικογένεια προϊόντος	TERES
Διαχύτης	PMMA
Επιλογές Ελέγχου Διαχείρισης	DALI2
Επιλογές Ασύρματης Διαχείρισης	Casambi
Πλάτος	57 mm
Μήκος	117 mm
Ύψος	515 mm

Ηλεκτρικά δεδομένα

Κατανάλωση	1.12 W
Απόδοση	100.89 lm/W
Κυματισμός	3
Power Factor	0.96

Έξοδος Φωτιστικού

Τύποσ Δέσμης	ASY
Δέσμη	13x45º
Φωτεινή Ροή	113 lm
CRI CCT	927

Κατανομή φωτός

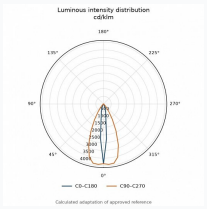

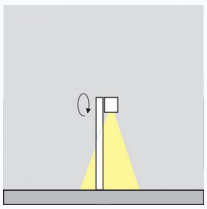

Χαρακτηριστικά ασφαλείας

IK	05
IP	54

Συνθήκες Λειτουργίας Θερμοκρασίας

Διάρκεια Ζωής	>50.000h L80B10