# TERES M1 SMALL BRASS H.P.LED



## Τεχνικά σχέδια

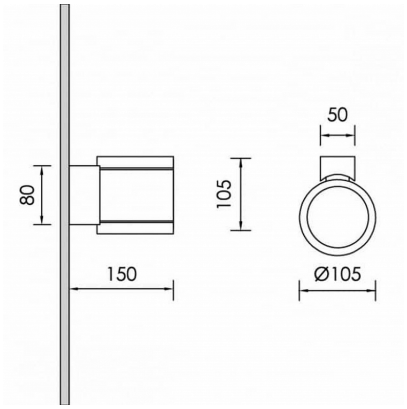


## Λεπτομέρειες Προϊόντος

CE LM80 LM79 TM21 REACH Τύπος Πηγής Υψηλής Απόδοσης LED

### Γενικές πληροφορίες

| | |
|---|---|
| Περίβλημα | Αλουμίνιο |
| Κωδικός προϊόντος | WF0389CL001DAC |
| Οικογένεια προϊόντος | TERES |
| Διαχύτης | Διαφανές Γυαλί Ασφαλείας |
| Εξοπλισμός Ελέγχου | Ενσωματωμένο ECG |
| Επιλογές Ελέγχου Διαχείρισης | DALI2 |
| Επιλογές Ασύρματης Διαχείρισης | Casambi |
| Ύψος | 105 mm |
| Διάμετρος | 105 mm |

### Ηλεκτρικά δεδομένα

| | |
|---|---|
| Κατανάλωση | 5.6 W |
| Απόδοση | 100.71 lm/W |
| Κυματισμός | 3 |
| Power Factor | 0.96 |

### Έξοδος Φωτιστικού

| | |
|---|---|
| Τύποσ Δέσμης | UN |
| Δέσμη | 8º |
| Φωτεινή Ροή | 564 lm |
| CRI CCT | 927 |

### Κατανομή φωτός

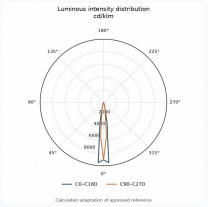


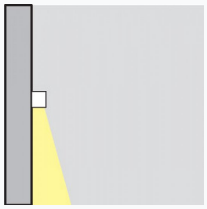

### Χαρακτηριστικά ασφαλείας

| | |
|---|---|
| IK | 07 |
| IP | 65 |

### Συνθήκες Λειτουργίας Θερμοκρασίας

| | |
|---|---|
| Διάρκεια Ζωής | >50.000h L80B10 Module 5x H.P.LED CRI80 Ripple <3% |