TERES M1 SQUARE SMALL Q H.P.LED



Τεχνικά σχέδια

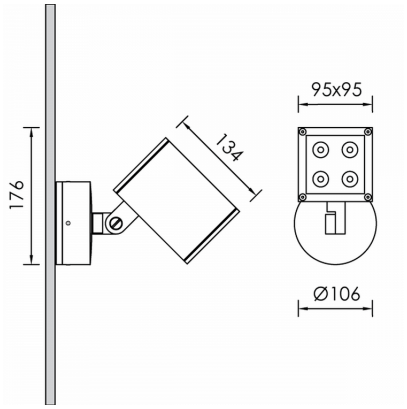

Λεπτομέρειες Προϊόντος

CE

Τύπος Πηγής Υψηλής Απόδοσης LED

Γενικές πληροφορίες

Περίβλημα	Αλουμίνιο
Κωδικός προϊόντος	PJ0507CL009DA
Οικογένεια προϊόντος	TERES
Διαχύτης	Διαφανές Γυαλί Ασφαλείας
Εξοπλισμός Ελέγχου	Ενσωματωμένο ECG
Επιλογές Ελέγχου Διαχείρισης	DALI2
Πλάτος	95 mm
Μήκος	134 mm
Ύψος	95 mm

Ηλεκτρικά δεδομένα

Κατανάλωση	6.48 W
Απόδοση	96.3 lm/W
Power Factor	0.96

Έξοδος Φωτιστικού

Τύποσ Δέσμης	UN
Δέσμη	8º
Φωτεινή Ροή	624 lm
CRI CCT	927

Κατανομή φωτός

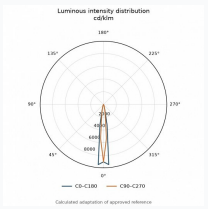

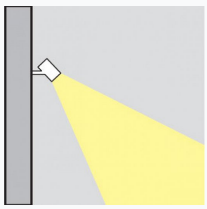

Χαρακτηριστικά ασφαλείας

IK	07
IP	54

Συνθήκες Λειτουργίας Θερμοκρασίας