NINIO 2 OPAL LINEAR LED 3 INOX



Τεχνικά σχέδια

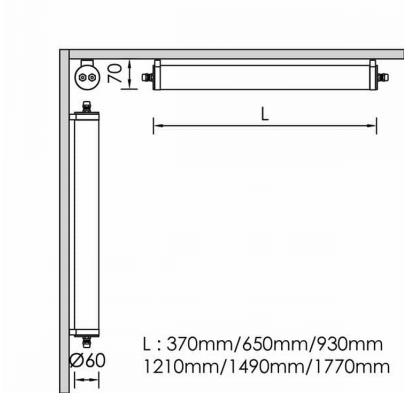

Λεπτομέρειες Προϊόντος

CE LM80 Τύπος Πηγής Γραμμικό LED

Γενικές πληροφορίες

Περίβλημα	PMMA
Κωδικός προϊόντος	FA3833CL135ON
Οικογένεια προϊόντος	NINIO
Διαχύτης	Οπάλιο PMMA
Εξοπλισμός Ελέγχου	Ενσωματωμένο ECG
Επιλογές Ελέγχου Διαχείρισης	On-Off
Ύψος	70 mm

Ηλεκτρικά δεδομένα

Κατανάλωση	12.6 W
Απόδοση	113.81 lm/W
Κυματισμός	3
Power Factor	0.96
Ονομαστική Τάση	230 V

Έξοδος Φωτιστικού

Φωτεινή Ροή	1434 lm
CRI CCT	930

Κατανομή φωτός

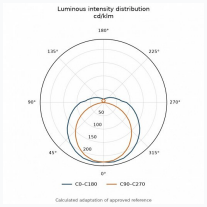

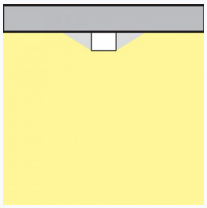

Χαρακτηριστικά ασφαλείας

IK	05
IP	68

Συνθήκες Λειτουργίας Θερμοκρασίας

Διάρκεια Ζωής	>60.000h L70B10