# NINIO 2 OPAL LINEAR LED 3 INOX



## Τεχνικά σχέδια

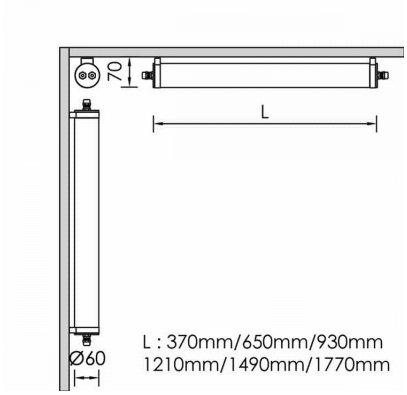


## Λεπτομέρειες Προϊόντος

CE LM80 Τύπος Πηγής Γραμμικό LED

### Γενικές πληροφορίες

| | |
|---|---|
| Περίβλημα | PMMA |
| Κωδικός προϊόντος | FA3836CL135DA |
| Οικογένεια προϊόντος | NINIO |
| Διαχύτης | Διαφανές PMMA |
| Εξοπλισμός Ελέγχου | Ενσωματωμένο ECG |
| Επιλογές Ελέγχου Διαχείρισης | DALI2 |
| Ύψος | 70 mm |

### Ηλεκτρικά δεδομένα

| | |
|---|---|
| Κατανάλωση | 18.96 W |
| Απόδοση | 113.92 lm/W |
| Κυματισμός | 3 |
| Power Factor | 0.96 |
| Ονομαστική Τάση | 230 V |

### Έξοδος Φωτιστικού

| | |
|---|---|
| Φωτεινή Ροή | 2160 lm |
| CRI CCT | 930 |

### Κατανομή φωτός

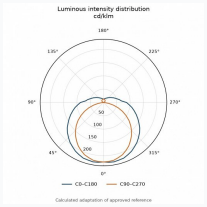


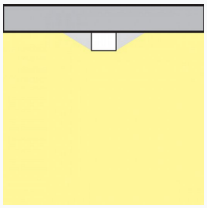

### Χαρακτηριστικά ασφαλείας

| | |
|---|---|
| IK | 05 |
| IP | 68 |

### Συνθήκες Λειτουργίας Θερμοκρασίας

| | |
|---|---|
| Διάρκεια Ζωής | >60.000h L70B10 |