PALIO 2 L LED FROSTED



Τεχνικά σχέδια

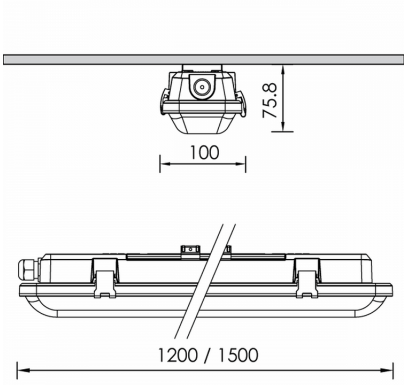

Λεπτομέρειες Προϊόντος

CE LM80 Τύπος Πηγής Γραμμικό LED

Γενικές πληροφορίες

Περίβλημα	ABS
Κωδικός προϊόντος	CM0646DA
Οικογένεια προϊόντος	PALIO
Διαχύτης	Ματ Πολυκαρμπονικό με Αντοχή UV
Εξοπλισμός Ελέγχου	Ενσωματωμένο ECG
Επιλογές Ελέγχου Διαχείρισης	DALI2
Πλάτος	100 mm
Μήκος	1200 mm
Ύψος	75.8 mm

Ηλεκτρικά δεδομένα

Κατανάλωση	27 W
Απόδοση	141.85 lm/W

Έξοδος Φωτιστικού

Φωτεινή Ροή	3830 lm
CRI CCT	927

Κατανομή φωτός

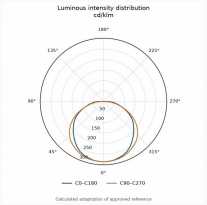

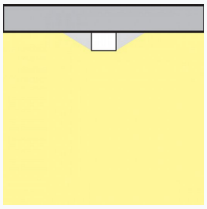

Χαρακτηριστικά ασφαλείας

IK	08
IP	65

Συνθήκες Λειτουργίας Θερμοκρασίας

Διάρκεια Ζωής	>80.000h