# NINIO S



## Τεχνικά σχέδια

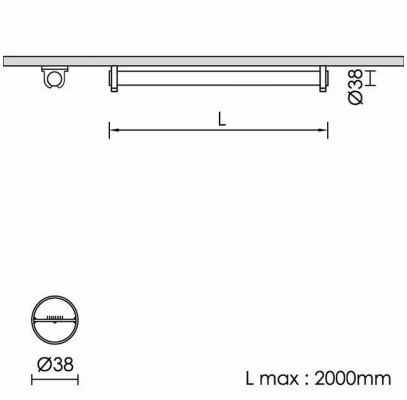


## Λεπτομέρειες Προϊόντος

CE

Τύπος Πηγής Ταινία LED

### Γενικές πληροφορίες

| | |
|---|---|
| Περίβλημα | Πολυκαρμπονικό |
| Κωδικός προϊόντος | FA3962CL002DAC |
| Οικογένεια προϊόντος | NINIO |
| Διαχύτης | Οπάλιο PMMA |
| Εξοπλισμός Ελέγχου | Απομακρυσμένο ECG |
| Επιλογές Ελέγχου Διαχείρισης | DALI2 |
| Επιλογές Ασύρματης Διαχείρισης | Casambi |

### Ηλεκτρικά δεδομένα

| | |
|---|---|
| Κατανάλωση | 5.3 W |
| Απόδοση | 89.25 lm/W |
| Power Factor | 0.96 |

### Έξοδος Φωτιστικού

| | |
|---|---|
| Φωτεινή Ροή | 473 lm |
| CRI CCT | 930 |

### Κατανομή φωτός

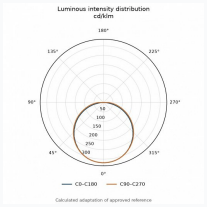


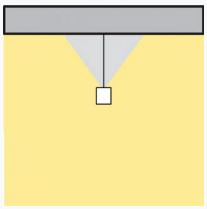

### Χαρακτηριστικά ασφαλείας

| | |
|---|---|
| IK | 06 |
| IP | 54 |

### Συνθήκες Λειτουργίας Θερμοκρασίας

| | |
|---|---|
| Διάρκεια Ζωής | : >50.000h \| L80B10 \| Energy Saving A+ |