NINIO S



Τεχνικά σχέδια

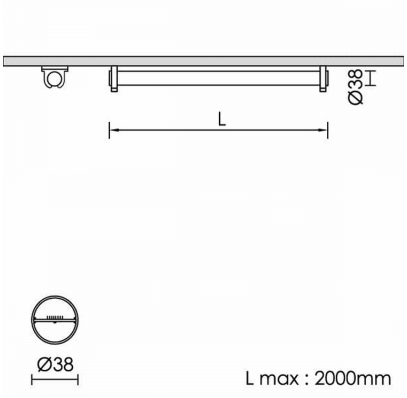

Λεπτομέρειες Προϊόντος

CE

Τύπος Πηγής Ταινία LED

Γενικές πληροφορίες

Περίβλημα	Πολυκαρμπονικό
Κωδικός προϊόντος	FA3972CL003DA
Οικογένεια προϊόντος	NINIO
Διαχύτης	Οπάλιο PMMA
Εξοπλισμός Ελέγχου	Απομακρυσμένο ECG
Επιλογές Ελέγχου Διαχείρισης	DALI2

Ηλεκτρικά δεδομένα

Κατανάλωση	21.2 W
Απόδοση	96.42 lm/W
Power Factor	0.96

Έξοδος Φωτιστικού

Φωτεινή Ροή	2044 lm
CRI CCT	940

Κατανομή φωτός

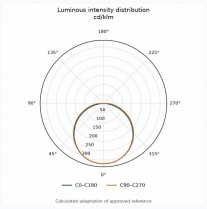

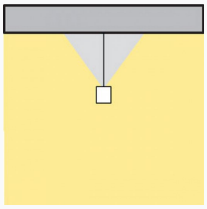

Χαρακτηριστικά ασφαλείας

IK	06
IP	54

Συνθήκες Λειτουργίας Θερμοκρασίας

Διάρκεια Ζωής	: >50.000h | L80B10 | Energy Saving A+