TERES M7 SQUARE HEAVY WALL



Τεχνικά σχέδια

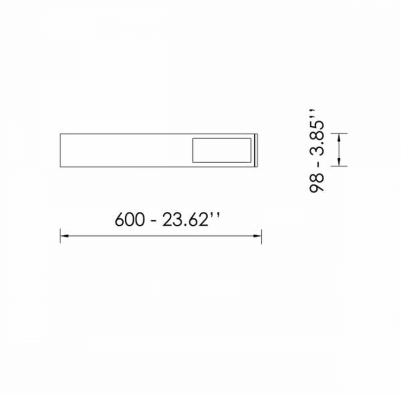

Λεπτομέρειες Προϊόντος

CE

Τύπος Πηγής SMD LED

Γενικές πληροφορίες

Περίβλημα	Αλουμίνιο
Κωδικός προϊόντος	WF0507CL001ON
Οικογένεια προϊόντος	TERES
Εξοπλισμός Ελέγχου	Ενσωματωμένο ECG
Επιλογές Ελέγχου Διαχείρισης	On-Off
Πλάτος	98 mm
Μήκος	600 mm
Ύψος	98 mm

Ηλεκτρικά δεδομένα

Κατανάλωση	12.8 W
Απόδοση	140.63 lm/W
Κυματισμός	3

Έξοδος Φωτιστικού

Τύποσ Δέσμης	V
Φωτεινή Ροή	1800 lm
CRI CCT	830

Κατανομή φωτός

Χαρακτηριστικά ασφαλείας

IK	07
IP	66

Συνθήκες Λειτουργίας Θερμοκρασίας