TERES M7 URBAN 1F



Τεχνικά σχέδια

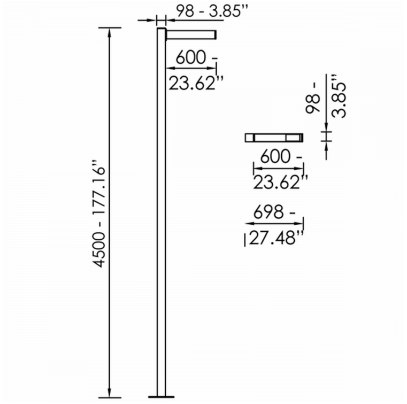

Λεπτομέρειες Προϊόντος

CE

Τύπος Πηγής SMD LED

Γενικές πληροφορίες

Περίβλημα	Αλουμίνιο
Κωδικός προϊόντος	AM0663CL002DA
Οικογένεια προϊόντος	TERES
Εξοπλισμός Ελέγχου	Ενσωματωμένο ECG
Επιλογές Ελέγχου Διαχείρισης	DALI2
Πλάτος	30 mm
Μήκος	180 mm
Ύψος	10 mm

Ηλεκτρικά δεδομένα

Κατανάλωση	40 W
Απόδοση	141.58 lm/W

Έξοδος Φωτιστικού

Τύποσ Δέσμης	I
Φωτεινή Ροή	5663 lm
CRI CCT	830

Κατανομή φωτός

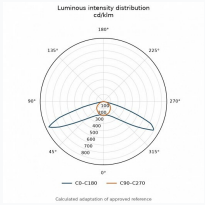

Χαρακτηριστικά ασφαλείας

IK	10
IP	66

Συνθήκες Λειτουργίας Θερμοκρασίας