# TERES M7 URBAN 2F



## Τεχνικά σχέδια

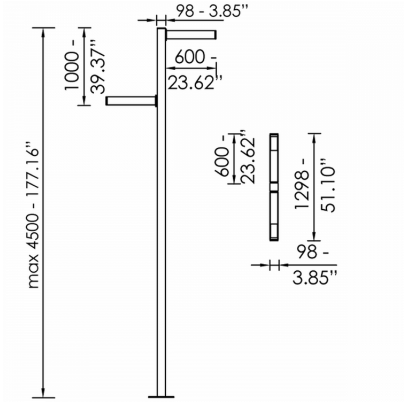


## Λεπτομέρειες Προϊόντος

CE

Τύπος Πηγής SMD LED

### Γενικές πληροφορίες

| | |
|---|---|
| Περίβλημα | Αλουμίνιο |
| Κωδικός προϊόντος | AM0686CL009ON |
| Οικογένεια προϊόντος | TERES |
| Εξοπλισμός Ελέγχου | Ενσωματωμένο ECG |
| Επιλογές Ελέγχου Διαχείρισης | On-Off |
| Πλάτος | 98 mm |
| Μήκος | 600 mm |
| Ύψος | 98 mm |

### Ηλεκτρικά δεδομένα

| | |
|---|---|
| Κατανάλωση | 20 W |
| Απόδοση | 133.1 lm/W |

### Έξοδος Φωτιστικού

| | |
|---|---|
| Τύποσ Δέσμης | III |
| Φωτεινή Ροή | 2662 lm |
| CRI CCT | 830 |

### Κατανομή φωτός

### Χαρακτηριστικά ασφαλείας

| | |
|---|---|
| IK | 10 |
| IP | 66 |

### Συνθήκες Λειτουργίας Θερμοκρασίας