TERES M7 URBAN 2F



Τεχνικά σχέδια

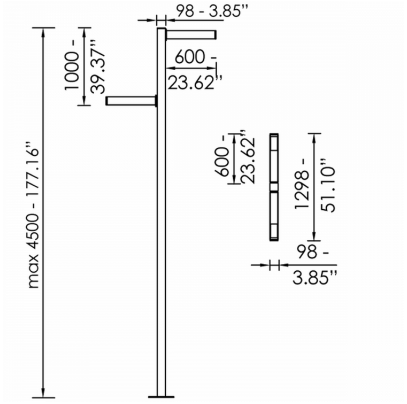

Λεπτομέρειες Προϊόντος

CE

Τύπος Πηγής SMD LED

Γενικές πληροφορίες

Περίβλημα	Αλουμίνιο
Κωδικός προϊόντος	AM0688CL003ON
Οικογένεια προϊόντος	TERES
Εξοπλισμός Ελέγχου	Ενσωματωμένο ECG
Επιλογές Ελέγχου Διαχείρισης	On-Off
Πλάτος	30 mm
Μήκος	180 mm
Ύψος	10 mm

Ηλεκτρικά δεδομένα

Κατανάλωση	20 W
Απόδοση	149.6 lm/W

Έξοδος Φωτιστικού

Τύποσ Δέσμης	ASY
Φωτεινή Ροή	2992 lm
CRI CCT	830

Κατανομή φωτός

Χαρακτηριστικά ασφαλείας

IK	10
IP	66

Συνθήκες Λειτουργίας Θερμοκρασίας