TERES M7 URBAN 2F



Τεχνικά σχέδια

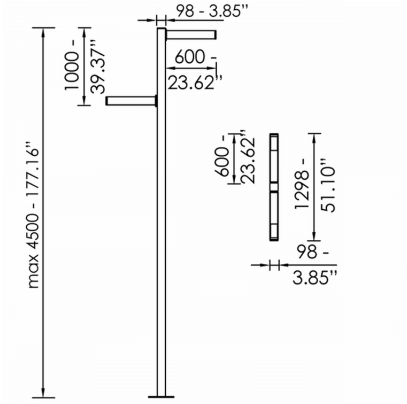

Λεπτομέρειες Προϊόντος

CE

Τύπος Πηγής SMD LED

Γενικές πληροφορίες

Περίβλημα	Αλουμίνιο
Κωδικός προϊόντος	AM0760CL002DA
Οικογένεια προϊόντος	TERES
Εξοπλισμός Ελέγχου	Ενσωματωμένο ECG
Επιλογές Ελέγχου Διαχείρισης	DALI2
Πλάτος	98 mm
Μήκος	600 mm
Ύψος	98 mm

Ηλεκτρικά δεδομένα

Κατανάλωση	60 W
Απόδοση	155.83 lm/W

Έξοδος Φωτιστικού

Τύποσ Δέσμης	ASY
Φωτεινή Ροή	9350 lm
CRI CCT	840

Κατανομή φωτός

Χαρακτηριστικά ασφαλείας

IK	10
IP	66

Συνθήκες Λειτουργίας Θερμοκρασίας