TERES M7 URBAN 2F



Τεχνικά σχέδια

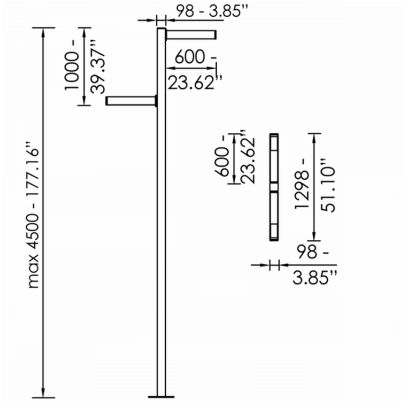

Λεπτομέρειες Προϊόντος

CE

Τύπος Πηγής SMD LED

Γενικές πληροφορίες

Περίβλημα	Αλουμίνιο
Κωδικός προϊόντος	AM0769CL003ON
Οικογένεια προϊόντος	TERES
Εξοπλισμός Ελέγχου	Ενσωματωμένο ECG
Επιλογές Ελέγχου Διαχείρισης	On-Off
Πλάτος	98 mm
Μήκος	600 mm
Ύψος	98 mm

Ηλεκτρικά δεδομένα

Κατανάλωση	80 W
Απόδοση	144.08 lm/W

Έξοδος Φωτιστικού

Τύποσ Δέσμης	V
Φωτεινή Ροή	11526 lm
CRI CCT	830

Κατανομή φωτός

Χαρακτηριστικά ασφαλείας

IK	10
IP	66

Συνθήκες Λειτουργίας Θερμοκρασίας