CERNO 9 LED



Τεχνικά σχέδια

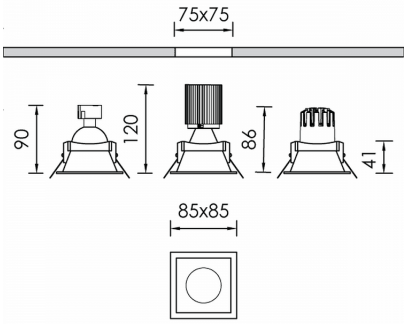

Λεπτομέρειες Προϊόντος

CE

Τύπος Πηγής LED επί πλακέτας

Γενικές πληροφορίες

Περίβλημα	Πλαστικό
Κωδικός προϊόντος	DL5362CL002DAC
Οικογένεια προϊόντος	CERNO
Επιλογές Ελέγχου Διαχείρισης	DALI2
Επιλογές Ασύρματης Διαχείρισης	Casambi
Πλάτος	85 mm
Μήκος	85 mm
Ύψος	120 mm

Ηλεκτρικά δεδομένα

Κατανάλωση	6.35 W
Απόδοση	107.09 lm/W
Κυματισμός	3
Power Factor	0.96
Ονομαστική Τάση	230 V

Έξοδος Φωτιστικού

Τύποσ Δέσμης	N
Δέσμη	17º
Φωτεινή Ροή	680 lm
CRI CCT	930

Κατανομή φωτός

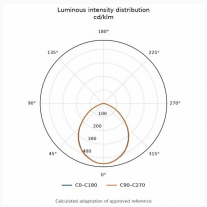

Χαρακτηριστικά ασφαλείας

IP	20

Συνθήκες Λειτουργίας Θερμοκρασίας