# CERNO 9 LED



## Τεχνικά σχέδια

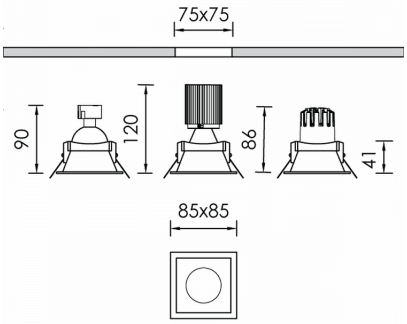


## Λεπτομέρειες Προϊόντος

CE

Τύπος Πηγής LED επί πλακέτας

### Γενικές πληροφορίες

| | |
|---|---|
| Περίβλημα | Πλαστικό |
| Κωδικός προϊόντος | DL5363CL002DA |
| Οικογένεια προϊόντος | CERNO |
| Επιλογές Ελέγχου Διαχείρισης | DALI2 |
| Πλάτος | 85 mm |
| Μήκος | 85 mm |
| Ύψος | 120 mm |

### Ηλεκτρικά δεδομένα

| | |
|---|---|
| Κατανάλωση | 6.35 W |
| Απόδοση | 107.09 lm/W |
| Κυματισμός | 3 |
| Power Factor | 0.96 |
| Ονομαστική Τάση | 230 V |

### Έξοδος Φωτιστικού

| | |
|---|---|
| Τύποσ Δέσμης | M |
| Δέσμη | 24º |
| Φωτεινή Ροή | 680 lm |
| CRI CCT | 930 |

### Κατανομή φωτός

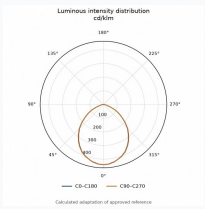


### Χαρακτηριστικά ασφαλείας

| | |
|---|---|
| IP | 20 |

### Συνθήκες Λειτουργίας Θερμοκρασίας