# CERNO 9 LED



## Τεχνικά σχέδια

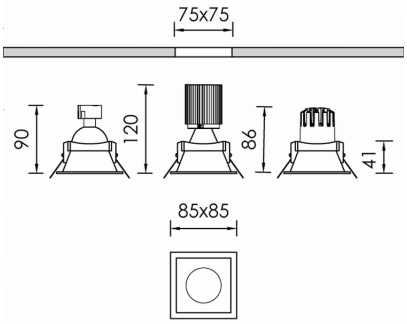


## Λεπτομέρειες Προϊόντος

CE

Τύπος Πηγής LED επί πλακέτας

### Γενικές πληροφορίες

| | |
|---|---|
| Περίβλημα | Πλαστικό |
| Κωδικός προϊόντος | DL5368CL001ON |
| Οικογένεια προϊόντος | CERNO |
| Εξοπλισμός Ελέγχου | Απομακρυσμένο ECG |
| Επιλογές Ελέγχου Διαχείρισης | On-Off |
| Πλάτος | 85 mm |
| Μήκος | 85 mm |
| Ύψος | 120 mm |

### Ηλεκτρικά δεδομένα

| | |
|---|---|
| Κατανάλωση | 7.08 W |
| Απόδοση | 100.71 lm/W |
| Κυματισμός | 3 |
| Power Factor | 0.96 |
| Ονομαστική Τάση | 230 V |

### Έξοδος Φωτιστικού

| | |
|---|---|
| Τύποσ Δέσμης | N |
| Δέσμη | 17º |
| Φωτεινή Ροή | 713 lm |
| CRI CCT | 927 |

### Κατανομή φωτός

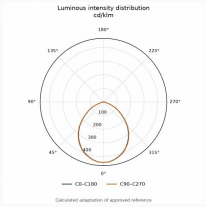


### Χαρακτηριστικά ασφαλείας

| | |
|---|---|
| IP | 20 |

### Συνθήκες Λειτουργίας Θερμοκρασίας