CERNO 9 LED



Τεχνικά σχέδια

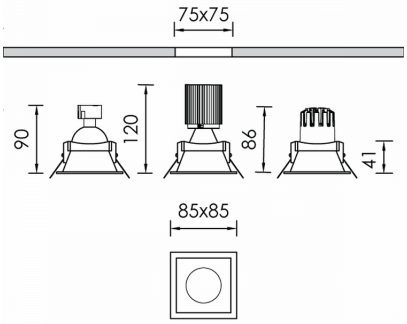

Λεπτομέρειες Προϊόντος

CE

Τύπος Πηγής LED επί πλακέτας

Γενικές πληροφορίες

Περίβλημα	Πλαστικό
Κωδικός προϊόντος	DL5382CL001ON
Οικογένεια προϊόντος	CERNO
Επιλογές Ελέγχου Διαχείρισης	On-Off
Πλάτος	85 mm
Μήκος	85 mm
Ύψος	120 mm

Ηλεκτρικά δεδομένα

Κατανάλωση	7.81 W
Απόδοση	104.61 lm/W
Κυματισμός	3
Power Factor	0.96
Ονομαστική Τάση	230 V

Έξοδος Φωτιστικού

Τύποσ Δέσμης	W
Δέσμη	36º
Φωτεινή Ροή	817 lm
CRI CCT	930

Κατανομή φωτός

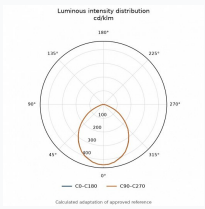

Χαρακτηριστικά ασφαλείας

IP	20

Συνθήκες Λειτουργίας Θερμοκρασίας