CERNO 9 LED



Τεχνικά σχέδια

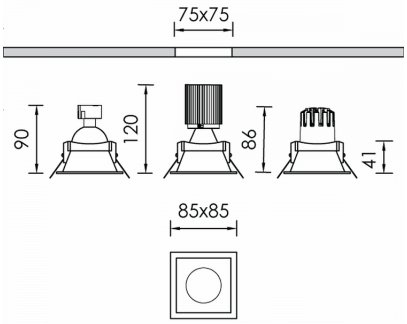

Λεπτομέρειες Προϊόντος

CE

Τύπος Πηγής LED επί πλακέτας

Γενικές πληροφορίες

Περίβλημα	Πλαστικό
Κωδικός προϊόντος	DL5392CL001ON
Οικογένεια προϊόντος	CERNO
Εξοπλισμός Ελέγχου	Απομακρυσμένο ECG
Επιλογές Ελέγχου Διαχείρισης	On-Off
Πλάτος	85 mm
Μήκος	85 mm
Ύψος	120 mm

Ηλεκτρικά δεδομένα

Κατανάλωση	8.65 W
Απόδοση	107.86 lm/W
Κυματισμός	3
Power Factor	0.96
Ονομαστική Τάση	230 V

Έξοδος Φωτιστικού

Τύποσ Δέσμης	N
Δέσμη	17º
Φωτεινή Ροή	933 lm
CRI CCT	940

Κατανομή φωτός

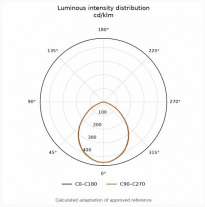

Χαρακτηριστικά ασφαλείας

IP	20

Συνθήκες Λειτουργίας Θερμοκρασίας