LEGATUS 2 SPOT 45



Τεχνικά σχέδια

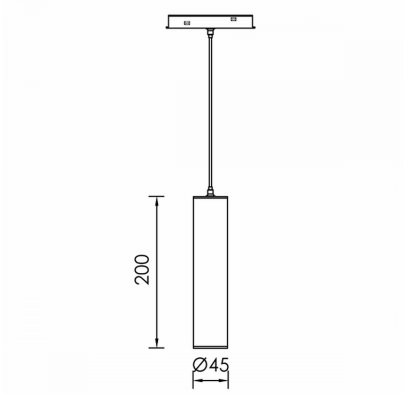

Λεπτομέρειες Προϊόντος

CE

Τύπος Πηγής LED επί πλακέτας

Γενικές πληροφορίες

Περίβλημα	Αλουμίνιο
Κωδικός προϊόντος	LV0529CL002DA
Οικογένεια προϊόντος	LEGATUS
Εξοπλισμός Ελέγχου	Απομακρυσμένο ECG
Επιλογές Ελέγχου Διαχείρισης	DALI2
Ύψος	200 mm
Διάμετρος	45 mm

Ηλεκτρικά δεδομένα

Κατανάλωση	10 W
Απόδοση	55 lm/W
Ονομαστική Τάση	48 V

Έξοδος Φωτιστικού

Τύποσ Δέσμης	W
Δέσμη	36º
Φωτεινή Ροή	550 lm
CRI CCT	930

Κατανομή φωτός

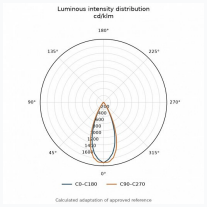

Χαρακτηριστικά ασφαλείας

IK	02
IP	20

Συνθήκες Λειτουργίας Θερμοκρασίας