MACTO 1 B LED



Τεχνικά σχέδια

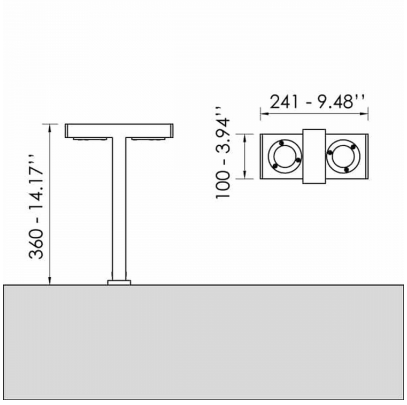

Λεπτομέρειες Προϊόντος

CE LM80 LM79 TM21 REACH

Τύπος Πηγής LED επί πλακέτας

Γενικές πληροφορίες

Περίβλημα	Αλουμίνιο
Κωδικός προϊόντος	BO0446CL002ON
Οικογένεια προϊόντος	MACTO
Εξοπλισμός Ελέγχου	Ενσωματωμένο ECG
Επιλογές Ελέγχου Διαχείρισης	On-Off
Πλάτος	100 mm
Μήκος	241 mm
Ύψος	360 mm

Ηλεκτρικά δεδομένα

Κατανάλωση	23.33 W
Απόδοση	79.68 lm/W
Κυματισμός	3

Έξοδος Φωτιστικού

Φωτεινή Ροή	1859 lm
CRI CCT	930

Κατανομή φωτός

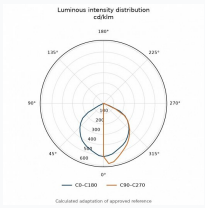

Χαρακτηριστικά ασφαλείας

IK	04
IP	54

Συνθήκες Λειτουργίας Θερμοκρασίας