# MOBILIS SQUARE LED



## Τεχνικά σχέδια

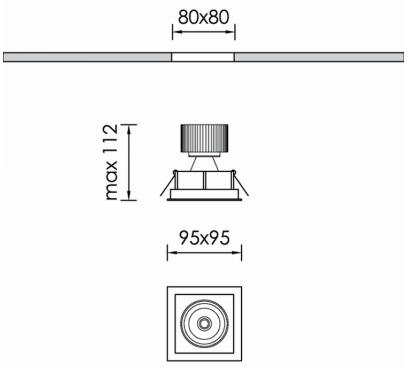


## Λεπτομέρειες Προϊόντος

CE LM80 LM79 TM21 REACH

Τύπος Πηγής LED επί πλακέτας

### Γενικές πληροφορίες

| | |
|---|---|
| Περίβλημα | Αλουμίνιο |
| Κωδικός προϊόντος | DL5503CL003ON |
| Οικογένεια προϊόντος | MOBILIS |
| Εξοπλισμός Ελέγχου | Απομακρυσμένο ECG |
| Επιλογές Ελέγχου Διαχείρισης | On-Off |
| Πλάτος | 95 mm |
| Μήκος | 95 mm |
| Ύψος | 112 mm |

### Ηλεκτρικά δεδομένα

| | |
|---|---|
| Κατανάλωση | 6 W |
| Απόδοση | 109.17 lm/W |
| Κυματισμός | 3 |

### Έξοδος Φωτιστικού

| | |
|---|---|
| Τύποσ Δέσμης | N |
| Δέσμη | 18º |
| Φωτεινή Ροή | 655 lm |
| CRI CCT | 930 |

### Κατανομή φωτός

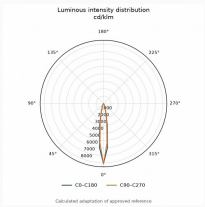


### Χαρακτηριστικά ασφαλείας

| | |
|---|---|
| IK | 03 |
| IP | 20 |
| Protection Class | Class III |

### Συνθήκες Λειτουργίας Θερμοκρασίας