BRUTUS M



Τεχνικά σχέδια

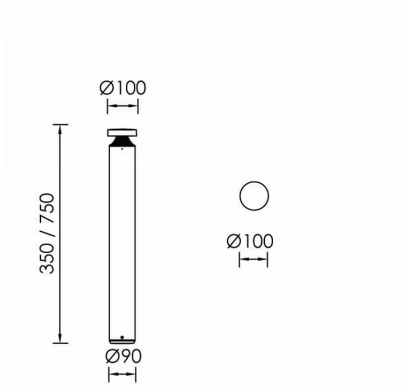

Λεπτομέρειες Προϊόντος

CE

Τύπος Πηγής SMD LED

Γενικές πληροφορίες

Περίβλημα	Αλουμίνιο
Κωδικός προϊόντος	BO0455CL103DA
Οικογένεια προϊόντος	BRUTUS
Εξοπλισμός Ελέγχου	Ενσωματωμένο ECG
Επιλογές Ελέγχου Διαχείρισης	DALI2
Ύψος	350 mm
Διάμετρος	100 mm

Ηλεκτρικά δεδομένα

Κατανάλωση	6.5 W
Απόδοση	49.85 lm/W
Ονομαστική Τάση	230 V

Έξοδος Φωτιστικού

Φωτεινή Ροή	324 lm
CRI CCT	840

Κατανομή φωτός

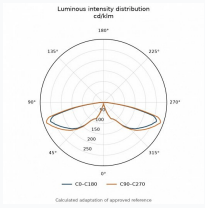

Χαρακτηριστικά ασφαλείας

IK	10
IP	65

Συνθήκες Λειτουργίας Θερμοκρασίας