BRUTUS M



Τεχνικά σχέδια

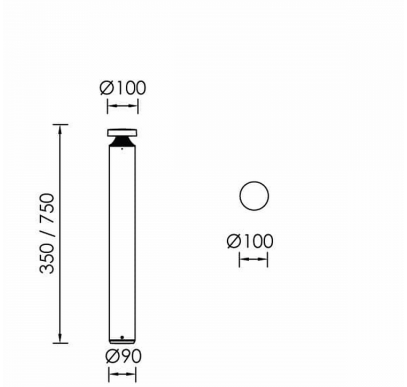

Λεπτομέρειες Προϊόντος

CE

Τύπος Πηγής SMD LED

Γενικές πληροφορίες

Περίβλημα	Αλουμίνιο
Κωδικός προϊόντος	BO0457CL001ON
Οικογένεια προϊόντος	BRUTUS
Εξοπλισμός Ελέγχου	Ενσωματωμένο ECG
Επιλογές Ελέγχου Διαχείρισης	On-Off
Ύψος	350 mm
Διάμετρος	100 mm

Ηλεκτρικά δεδομένα

Κατανάλωση	12 W
Απόδοση	50.67 lm/W
Ονομαστική Τάση	230 V

Έξοδος Φωτιστικού

Φωτεινή Ροή	608 lm
CRI CCT	840

Κατανομή φωτός

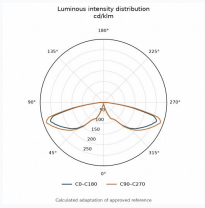

Χαρακτηριστικά ασφαλείας

IK	10
IP	65

Συνθήκες Λειτουργίας Θερμοκρασίας