BRUTUS M



Τεχνικά σχέδια

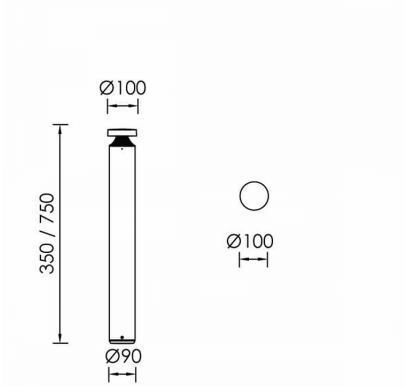

Λεπτομέρειες Προϊόντος

CE

Τύπος Πηγής SMD LED

Γενικές πληροφορίες

Περίβλημα	Αλουμίνιο
Κωδικός προϊόντος	BO0458CL001DA
Οικογένεια προϊόντος	BRUTUS
Εξοπλισμός Ελέγχου	Ενσωματωμένο ECG
Επιλογές Ελέγχου Διαχείρισης	DALI2
Ύψος	750 mm
Διάμετρος	100 mm

Ηλεκτρικά δεδομένα

Κατανάλωση	6.5 W
Απόδοση	49.85 lm/W
Ονομαστική Τάση	230 V

Έξοδος Φωτιστικού

Φωτεινή Ροή	324 lm
CRI CCT	830

Κατανομή φωτός

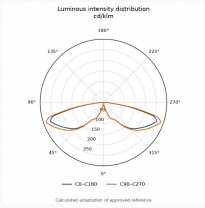

Χαρακτηριστικά ασφαλείας

IK	10
IP	65

Συνθήκες Λειτουργίας Θερμοκρασίας