# MAGNUM GAS




## Τεχνικά σχέδια

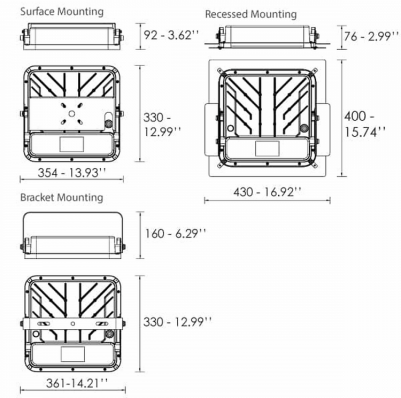


## Λεπτομέρειες Προϊόντος

CE

Τύπος Πηγής SMD LED

### Γενικές πληροφορίες

| | |
|---|---|
| Κωδικός προϊόντος | CM0761DA |
| Οικογένεια προϊόντος | MAGNUM |
| Επιλογές Ελέγχου Διαχείρισης | DALI2 |
| Πλάτος | 330 mm |
| Μήκος | 354 mm |
| Ύψος | 92 mm |

### Ηλεκτρικά δεδομένα

| | |
|---|---|
| Κατανάλωση | 100 W |
| Απόδοση | 152 lm/W |

### Έξοδος Φωτιστικού

| | |
|---|---|
| Τύποσ Δέσμης | W |
| Δέσμη | 60º |
| Φωτεινή Ροή | 15200 lm |
| CRI CCT | 730 |

### Κατανομή φωτός

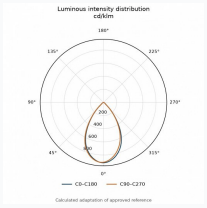


### Χαρακτηριστικά ασφαλείας

| | |
|---|---|
| Protection Class | Class I |

### Συνθήκες Λειτουργίας Θερμοκρασίας