MAGNUM GAS



Τεχνικά σχέδια

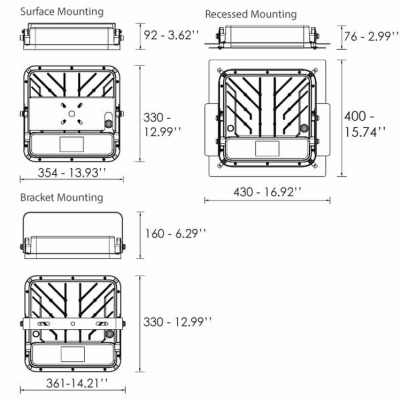

Λεπτομέρειες Προϊόντος

CE

Τύπος Πηγής SMD LED

Γενικές πληροφορίες

Περίβλημα	Αλουμίνιο
Κωδικός προϊόντος	CM0777ON
Οικογένεια προϊόντος	MAGNUM
Επιλογές Ελέγχου Διαχείρισης	On-Off
Πλάτος	400 mm
Μήκος	430 mm
Ύψος	76 mm

Ηλεκτρικά δεδομένα

Κατανάλωση	100 W
Απόδοση	160 lm/W

Έξοδος Φωτιστικού

Τύποσ Δέσμης	VW
Δέσμη	120º
Φωτεινή Ροή	16000 lm
CRI CCT	740

Κατανομή φωτός

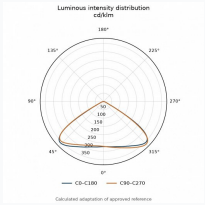

Χαρακτηριστικά ασφαλείας

Protection Class	Class I

Συνθήκες Λειτουργίας Θερμοκρασίας