MAGNUM GAS



Τεχνικά σχέδια

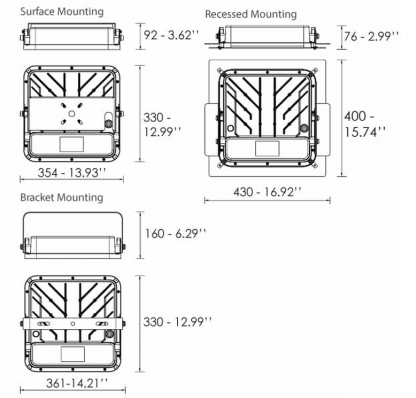

Λεπτομέρειες Προϊόντος

CE

Τύπος Πηγής SMD LED

Γενικές πληροφορίες

Περίβλημα	Αλουμίνιο
Κωδικός προϊόντος	CM0780DA
Οικογένεια προϊόντος	MAGNUM
Επιλογές Ελέγχου Διαχείρισης	DALI2
Πλάτος	400 mm
Μήκος	430 mm
Ύψος	76 mm

Ηλεκτρικά δεδομένα

Κατανάλωση	100 W
Απόδοση	160 lm/W

Έξοδος Φωτιστικού

Τύποσ Δέσμης	W
Δέσμη	60º
Φωτεινή Ροή	16000 lm
CRI CCT	750

Κατανομή φωτός

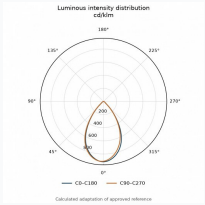

Χαρακτηριστικά ασφαλείας

Protection Class	Class I

Συνθήκες Λειτουργίας Θερμοκρασίας