MAGNUM GAS



Τεχνικά σχέδια

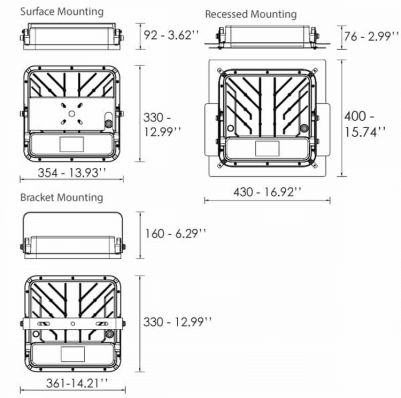

Λεπτομέρειες Προϊόντος

CE

Τύπος Πηγής SMD LED

Γενικές πληροφορίες

Κωδικός προϊόντος	CM0792DA
Οικογένεια προϊόντος	MAGNUM
Επιλογές Ελέγχου Διαχείρισης	DALI2
Πλάτος	400 mm
Μήκος	430 mm
Ύψος	76 mm

Ηλεκτρικά δεδομένα

Κατανάλωση	100 W
Απόδοση	160 lm/W

Έξοδος Φωτιστικού

Τύποσ Δέσμης	VW
Δέσμη	90º
Φωτεινή Ροή	16000 lm
CRI CCT	757

Κατανομή φωτός

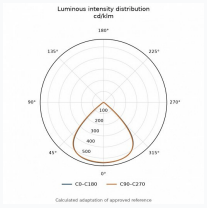

Χαρακτηριστικά ασφαλείας

Protection Class	Class I

Συνθήκες Λειτουργίας Θερμοκρασίας