MAGNUM GAS



Τεχνικά σχέδια

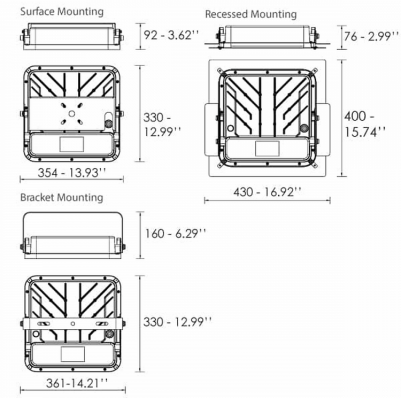

Λεπτομέρειες Προϊόντος

CE

Τύπος Πηγής SMD LED

Γενικές πληροφορίες

Περίβλημα	Αλουμίνιο
Κωδικός προϊόντος	CM0799DA
Οικογένεια προϊόντος	MAGNUM
Επιλογές Ελέγχου Διαχείρισης	DALI2
Πλάτος	330 mm
Μήκος	361 mm
Ύψος	160 mm

Ηλεκτρικά δεδομένα

Κατανάλωση	120 W
Απόδοση	152 lm/W

Έξοδος Φωτιστικού

Τύποσ Δέσμης	W
Δέσμη	60º
Φωτεινή Ροή	18240 lm
CRI CCT	730

Κατανομή φωτός

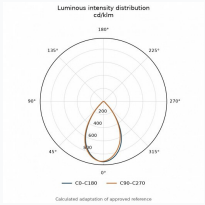

Χαρακτηριστικά ασφαλείας

Protection Class	Class I

Συνθήκες Λειτουργίας Θερμοκρασίας