MAGNUM GAS



Τεχνικά σχέδια

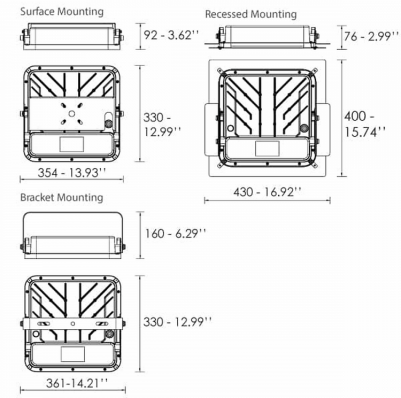

Λεπτομέρειες Προϊόντος

CE

Τύπος Πηγής SMD LED

Γενικές πληροφορίες

Περίβλημα	Αλουμίνιο
Κωδικός προϊόντος	CM0855ON
Οικογένεια προϊόντος	MAGNUM
Επιλογές Ελέγχου Διαχείρισης	On-Off
Πλάτος	400 mm
Μήκος	430 mm
Ύψος	76 mm

Ηλεκτρικά δεδομένα

Κατανάλωση	150 W
Απόδοση	155 lm/W

Έξοδος Φωτιστικού

Τύποσ Δέσμης	VW
Δέσμη	90º
Φωτεινή Ροή	23250 lm
CRI CCT	750

Κατανομή φωτός

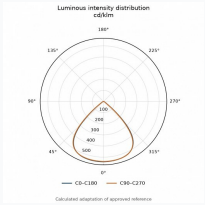

Χαρακτηριστικά ασφαλείας

Protection Class	Class I

Συνθήκες Λειτουργίας Θερμοκρασίας