PURE 230 CLEAR



Τεχνικά σχέδια

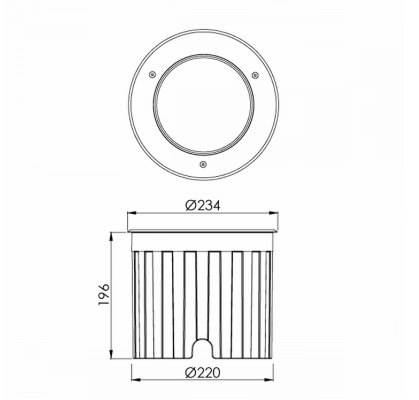

Λεπτομέρειες Προϊόντος

CE

Τύπος Πηγής SMD LED

Γενικές πληροφορίες

Περίβλημα	Αλουμίνιο, Ανοξείδωτος Χάλυβας
Κωδικός προϊόντος	GR0468CL135DA
Οικογένεια προϊόντος	PURE
Διαχύτης	Διαφανές Γυαλί Ασφαλείας
Εξοπλισμός Ελέγχου	Απομακρυσμένο ECG
Επιλογές Ελέγχου Διαχείρισης	DALI2
Ύψος	196 mm
Διάμετρος	234 mm

Ηλεκτρικά δεδομένα

Κατανάλωση	30 W
Απόδοση	80 lm/W

Έξοδος Φωτιστικού

Τύποσ Δέσμης	W
Δέσμη	40º
Φωτεινή Ροή	2400 lm
CRI CCT	830

Κατανομή φωτός

Χαρακτηριστικά ασφαλείας

IK	10
IP	68
Protection Class	Class III

Συνθήκες Λειτουργίας Θερμοκρασίας