SOROR 4



Τεχνικά σχέδια

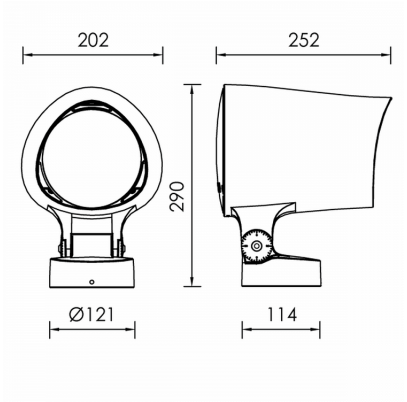

Λεπτομέρειες Προϊόντος

CE

Τύπος Πηγής SMD LED

Γενικές πληροφορίες

Περίβλημα	Αλουμίνιο
Κωδικός προϊόντος	PJ0633CL001DA
Οικογένεια προϊόντος	SOROR
Διαχύτης	Διαφανές Γυαλί Ασφαλείας / Fresnel
Εξοπλισμός Ελέγχου	Ενσωματωμένο ECG
Επιλογές Ελέγχου Διαχείρισης	DALI2
Πλάτος	202 mm
Μήκος	252 mm
Ύψος	290 mm

Ηλεκτρικά δεδομένα

Κατανάλωση	70 W
Απόδοση	74 lm/W
Ονομαστική Τάση	230 V

Έξοδος Φωτιστικού

Τύποσ Δέσμης	N
Δέσμη	20º
Φωτεινή Ροή	5180 lm
CRI CCT	840

Κατανομή φωτός

Χαρακτηριστικά ασφαλείας

IK	08
IP	67
Protection Class	Class I

Συνθήκες Λειτουργίας Θερμοκρασίας