STRADALE S



Τεχνικά σχέδια

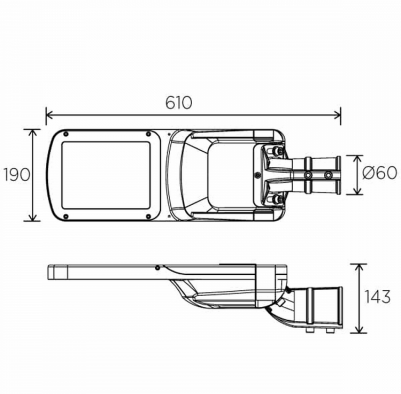

Λεπτομέρειες Προϊόντος

CE

Τύπος Πηγής SMD LED

Γενικές πληροφορίες

Περίβλημα	Αλουμίνιο
Κωδικός προϊόντος	ST0035DA
Οικογένεια προϊόντος	STRADALE
Επιλογές Ελέγχου Διαχείρισης	DALI2
Πλάτος	190 mm
Μήκος	610 mm
Ύψος	143 mm

Ηλεκτρικά δεδομένα

Κατανάλωση	20 W
Απόδοση	165 lm/W

Έξοδος Φωτιστικού

Τύποσ Δέσμης	III
Φωτεινή Ροή	3300 lm
CRI CCT	750

Κατανομή φωτός

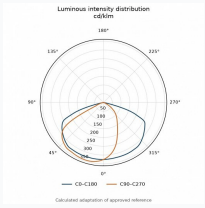

Χαρακτηριστικά ασφαλείας

IK	10
IP	66
Protection Class	Class II

Συνθήκες Λειτουργίας Θερμοκρασίας